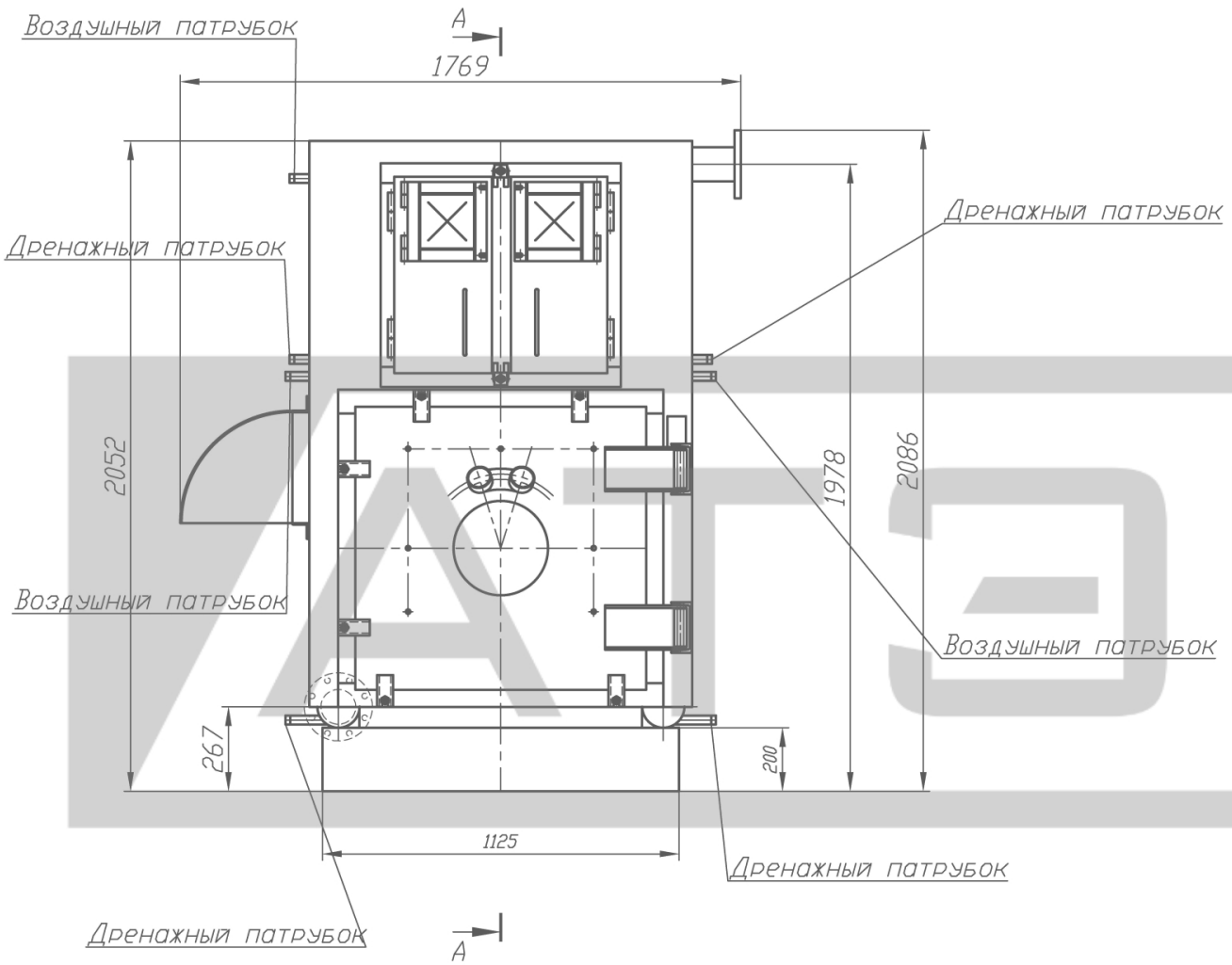

Вид Б (лист 2)

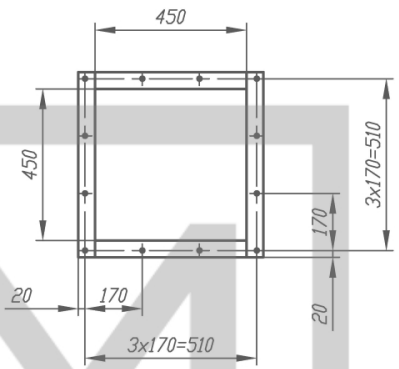

Изм.	Лист	N докум.	Подп.	Дата	Котел водогрейный КВа-1,0-95	Лит.	Масса	Масштаб
Разраб.							3100	1:10
Проверил.						Лист 1	Листов 4	
Н. контр.								
Т. контр.								
Утв.								

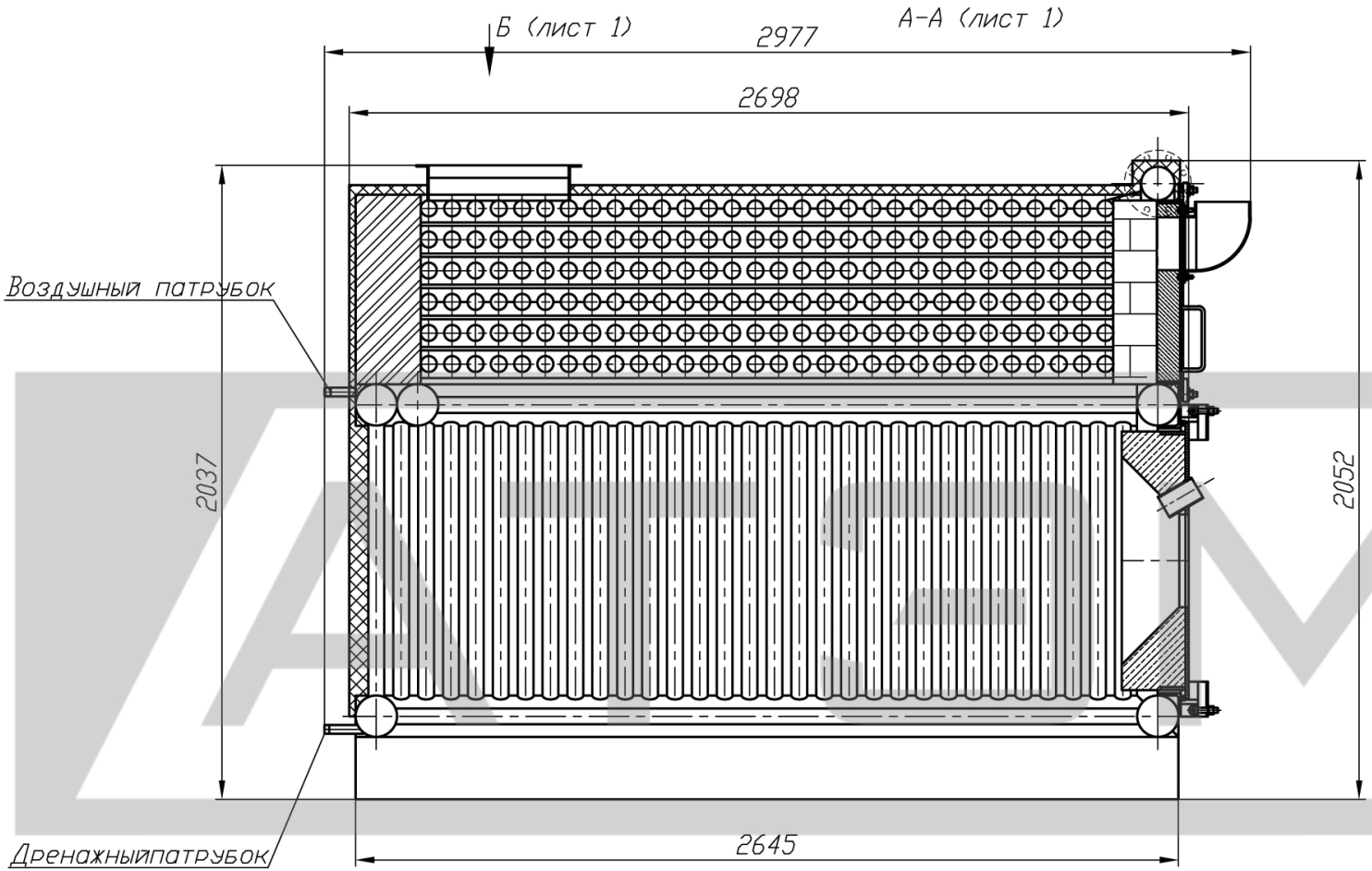

Изм	Лист	N докум.	Подп.	Дата	Лист 2

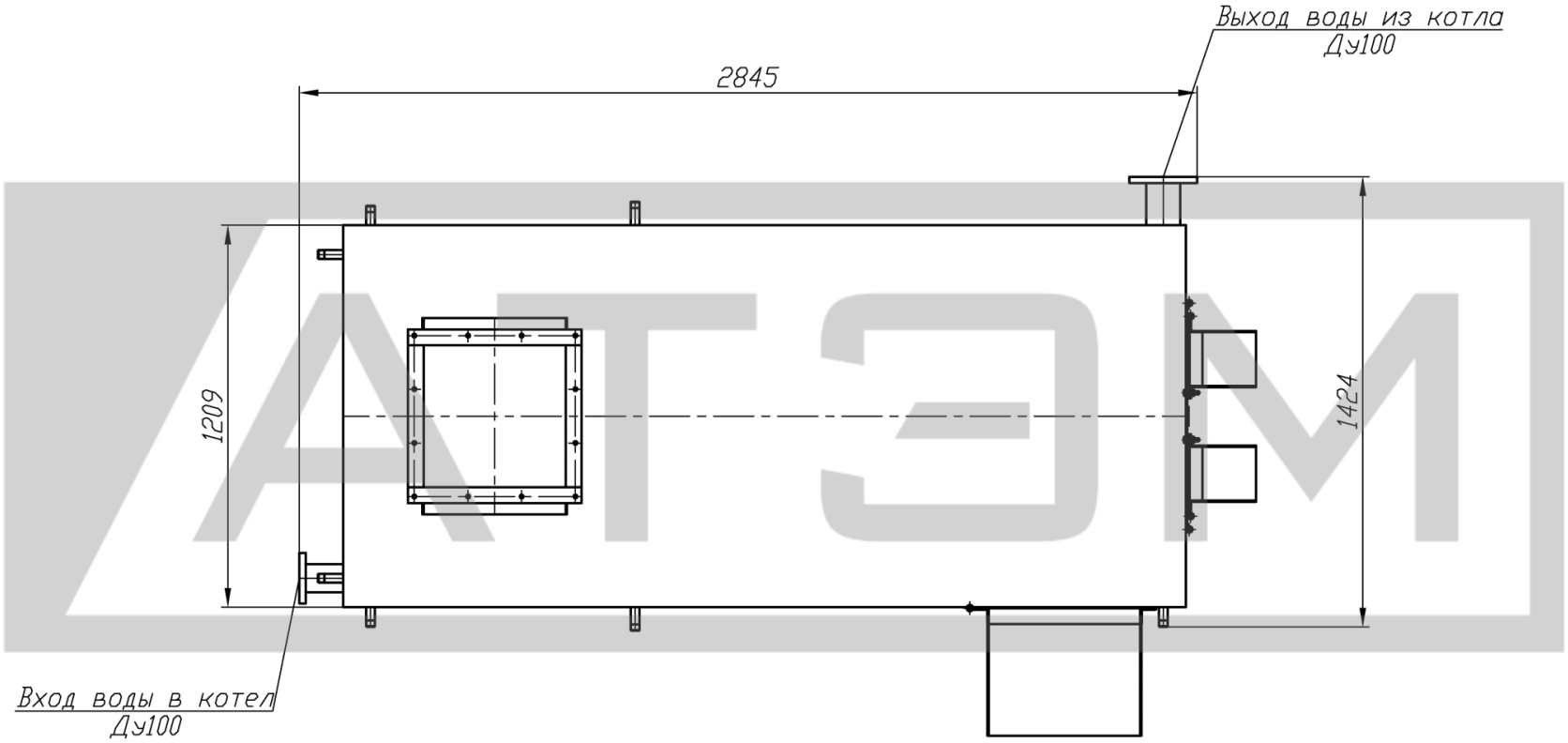

АТЭМ
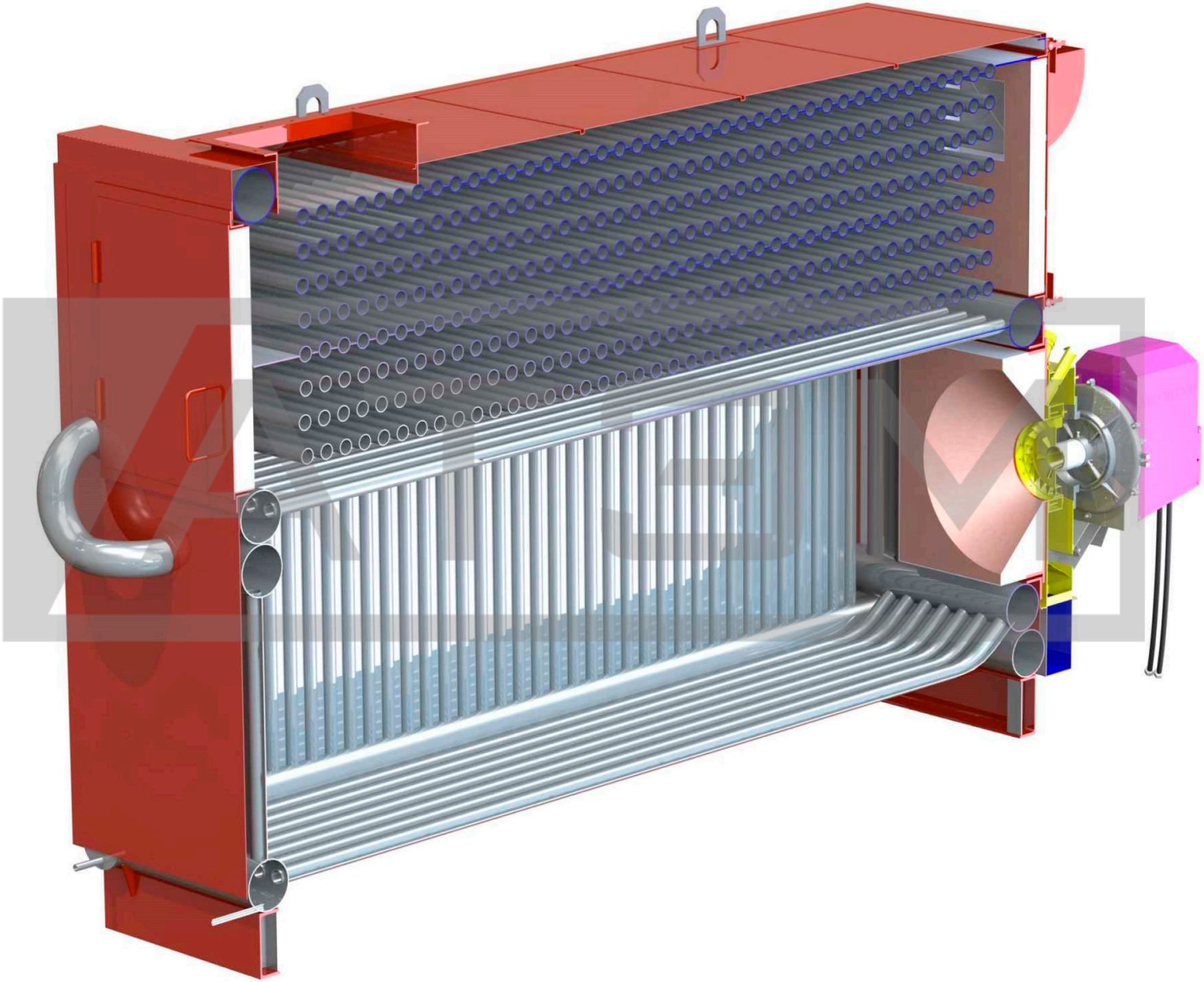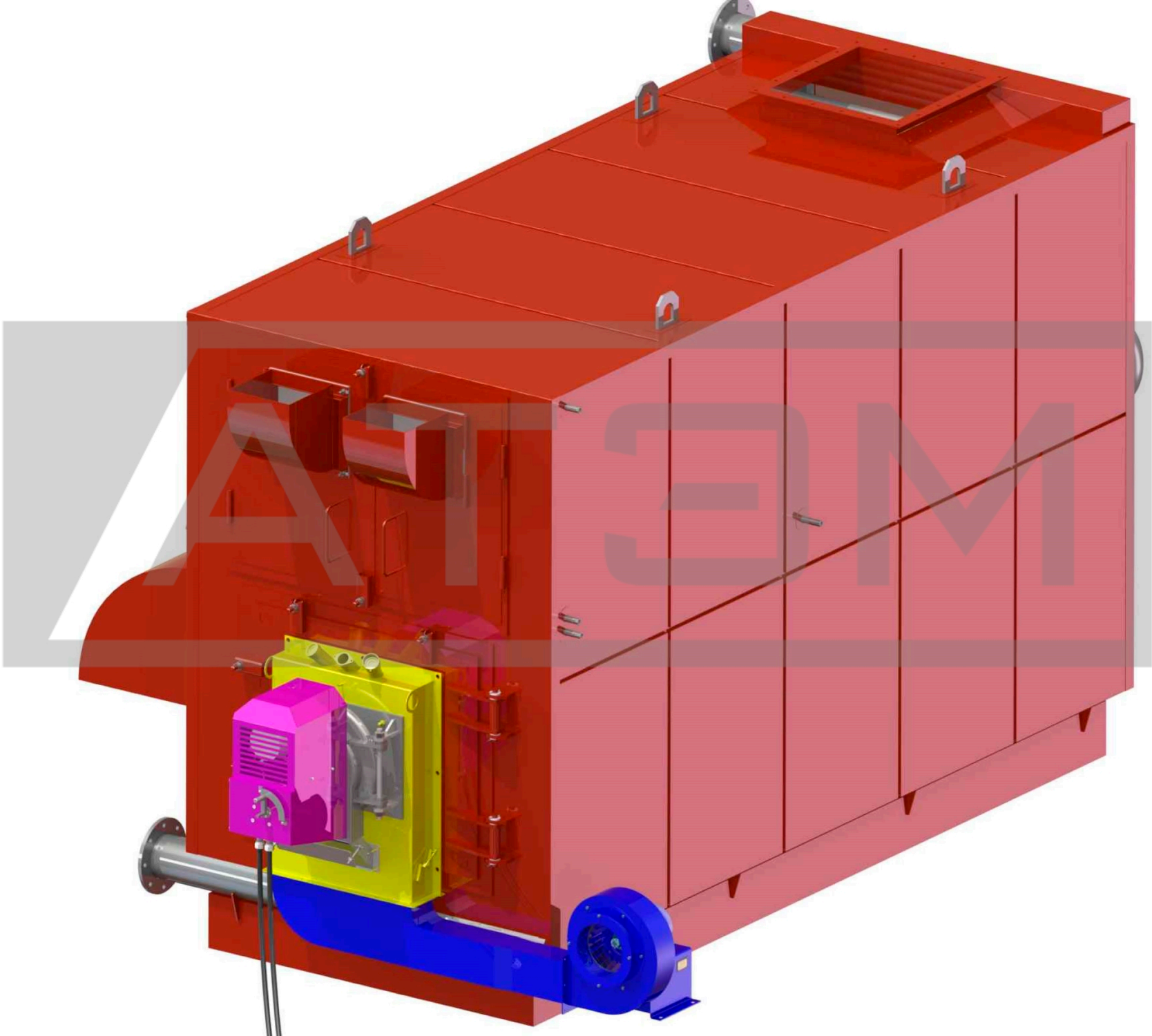
Изм	Лист	N докум.	Подп.	Дата	Лист 3